E-MEDICALE

Perchè sceglierci

E-Medicale è il punto unico di controllo e gestione di tutte le verifiche sia sulle apparecchiature elettromedicali, sia sull'impianto elettrico, sia sulle apparecchiature radiologiche.

E-Medicale vi assicura:

- Programmazione e organizzazione di tutti gli interventi e gestione delle scadenze.
- Verifica semestrale lampade emergenza. (CEI 62-5)
- Verifica annuali differenziali. (CEI 62-5)
- Verifica annuale elementi a batteria e trasformatore di isolamento. (CEI 62-5)
- Verifica biennale apparecchi elettromedicali. (CEI 62-148 EN 62353)
- Verifica annuale resistenza di terra e isolamento. (CEI 62-5)
- Controllo biennale sui sistemi equipotenziali (preparatoria alla visita ispettiva secondo Dpr. 462)
- Verifica aggiuntive per Elettromedicali riparati o ricondizionati. (Obbligatori da normativa)
- Verifica aggiuntive per Interruttori Differenziali in caso di sostituzione. (Obbligatori da normativa)
- Assistenza tecnica nell'evenienza di controlli della ASL su elettromedicali e interruttori differenziali

AAA
Francesca Pipoli
CCC

tel: 02-56567061
emedicale@emedicale.it
www.emedicale.it

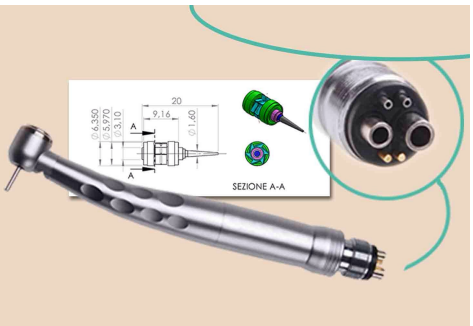

Tutto ciò vi permetterà di risparmiare tempo e denaro avendo la tranquillità che E-Medicale vi manterrà costantemente in sicurezza (vostra, del vostro personale e dei pazienti) e in linea con le normative vigenti, avendo già contrattato i prezzi migliori per voi.

- Gestione e contrattazione al ribasso della visita ispettiva per sistemi equipotenziali (Dpr. 462), effettuato da Organismo di Ispezione abilitato dal Ministero delle Attività Produttive.
- Aggiornamento e controllo di tutta la documentazione sia dell'impianto elettrico sia degli Elettromedicali.
- Gestione e contrattazione al ribasso di lavori sull'impianto elettrico con professionisti di assoluta fiducia.
- Gestione e contrattazione costi della verifica di sorveglianza fisica della radioprotezione e controllo di qualità (Dec Leg 230/95 e s.m.i. - Dec Leg 187/00) con Fisici specialisti in Fisica Medica ed iscritti all'Albo degli Esperti Qualificati in Radioprotezione.
- Gestione e contrattazione costi della relazione tecnica relativa alla valutazione del rischio fisico da esposizione alla radiazione ottica artificiale (ROA) incoerente (Dec Leg 81/08 - Titolo VIII Capo V)) con Fisici specialisti in Fisica Medica ed iscritti all'Albo degli Esperti Qualificati in Radioprotezione.
- Gestione e contrattazione costi della relazione tecnica relativa alla valutazione del rischio fisico da esposizione alla radiazione ottica artificiale coerente (LASER) (Dec Leg 81/08 - Titolo VIII Capo V) con Fisici specialisti in Fisica Medica ed iscritti all'Albo degli Esperti Qualificati in Radioprotezione.

Un solo interlocutore, un solo telefono, una sola soluzione per molti problemi.

AAA
Francesca Pipoli
CCC

tel: 02-56567061
emedicale@emedicale.it
www.emedicale.it